INSTRUCCIONES DE INSTALACIÓN Y FUNCIONAMIENTO

➥ DCS
➥ DCSM

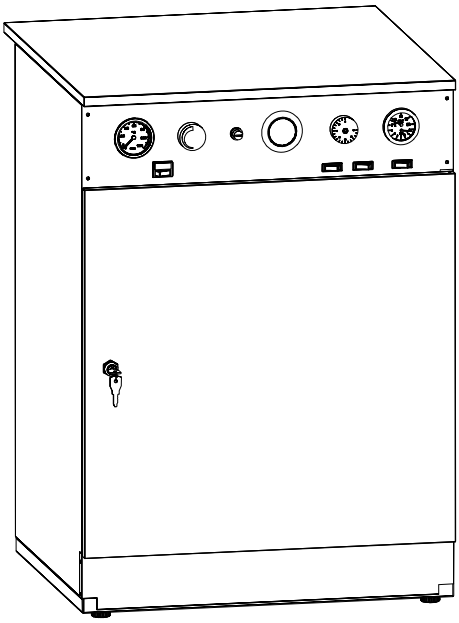

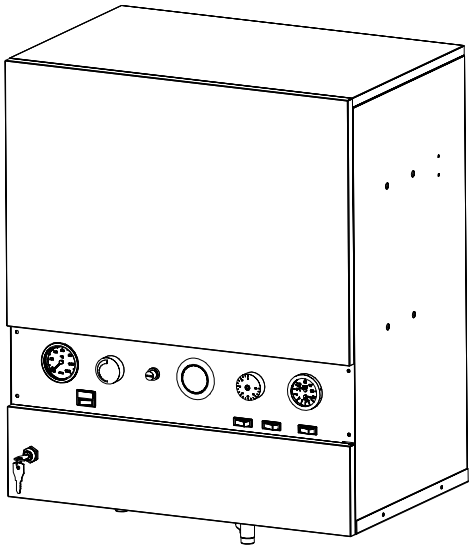

AENOR
Gestión Ambiental
CGM-04/392

AENOR
ER
Empresa Registrada
ER-0170/1996

domusa

Les agradecemos que hayan elegido una caldera eléctrica DOMUSA. Dentro de la gama de productos de **DOMUSA** han elegido ustedes el modelo DCS. Se trata de una caldera capaz de brindar un nivel de confort adecuado para su hogar, con una instalación hidráulica adecuada.

Este documento es una parte integrante y esencial del producto y se debe entregar al usuario. Lean con atención las advertencias y consejos que contiene este manual, ya que éstos dan indicaciones importantes concernientes a la seguridad de la instalación, su uso y mantenimiento.

La instalación de estas calderas solamente puede hacerla un personal debidamente cualificado, conforme a las instrucciones del fabricante.

Sólo los Servicios Oficiales de Asistencia Técnica de **DOMUSA** están autorizados para poner en marcha o para realizar otras manipulaciones de mantenimiento de estas calderas.

El fabricante no asume la responsabilidad de los daños que se puedan producir a personas, animales o bienes provocados por una instalación incorrecta de estas calderas.

ÍNDICE Pág.

1 ENUMERACIÓN DE COMPONENTES 2
2 COMPONENTES DE MANDO 3
3 ADVERTENCIAS 4
3.1 DESTINATARIO DEL LIBRO 4
3.2 RECOMENDACIONES 4
3.3 NORMATIVAS EN VIGOR 4
3.4 ADVERTENCIAS 4
4 INSTRUCCIONES PARA LA INSTALACIÓN 5
4.1 INSTALACIÓN HIDRÁULICA 6
4.2 INSTALACIÓN ELÉCTRICA 6
5 PUESTA EN MARCHA 7
5.1 LLENADO DE LA INSTALACIÓN 7
5.2 COMPROBACIÓN DEL FUNCIONAMIENTO DE LA BOMBA DE CIRCULACIÓN 7
5.3 PURGADO DEL AIRE DE LA INSTALACIÓN 7
6 ENTREGA DE LA INSTALACIÓN 7
6.1 OBSERVACIONES 7
7 FUNCIONAMIENTO 7
7.1 SELECCIÓN DE LA POTENCIA 7
7.2 SELECCIÓN DE TEMPERATURAS 7
8 FUNCIONAMIENTO CON PROGRAMADOR (OPCIONAL) 8
9 PARO DE LA CALDERA 8
10 MANTENIMIENTO DE LA CALDERA 8
10.1 MANTENIMIENTO DE LOS DISPOSITIVOS DE SEGURIDAD 8
10.2 RECOMENDACIONES 8
11 CROQUIS Y MEDIDAS 9
12 CURVAS DE CAUDAL DE LAS BOMBAS DE CIRCULACIÓN 10
13 CARACTERÍSTICAS TÉCNICAS 11
14 ESQUEMAS ELECTRICOS 12
14.1 ESQUEMA DE MANDO 12
14.2 ESQUEMA DE FUERZA 14
14.3 DIMENSIONAMIENTO DE LOS CABLES DE ALIMENTACIÓN 15
14.4 CAMBIO DE TENSIÓN 15
14.5 CAMBIO DE POTENCIA DE LA CALDERA 15
15 CARACTERÍSTICAS ELÉCTRICAS 16
16 LISTADO DE PIEZAS DE REPUESTO 19
16.1 CALDERA DCS 19
16.2 CALDERA DCSM 20
16.3 FRENTE PORTAMANDOS 21
17 ANOMALIAS 22
18 BLOQUEOS DE SEGURIDAD 22
18.1 BLOQUEO DE SEGURIDAD POR TEMPERATURA DEL ACUMULADOR 22
18.2 BLOQUEO DE SEGURIDAD POR TEMPERATURA DE LA CALDERA 22
18.3 BLOQUEO POR FALTA DE PRESIÓN 22
19 CONDICIONES DE GARANTIA 23

1 ENUMERACIÓN DE COMPONENTES

DCS

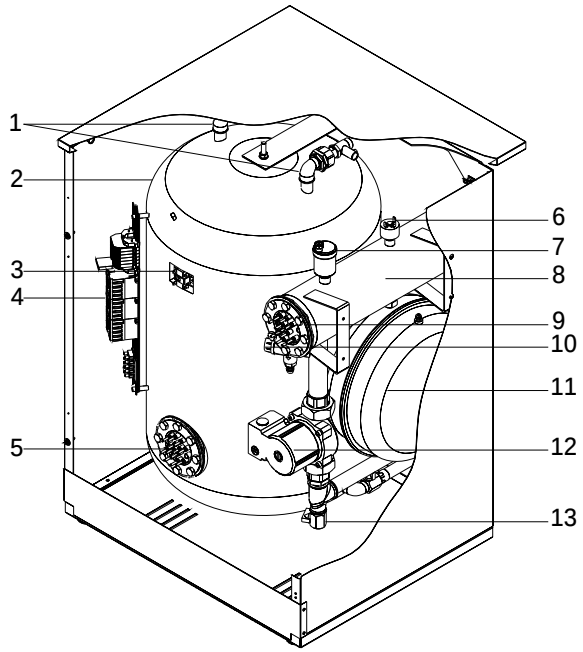

DCSM

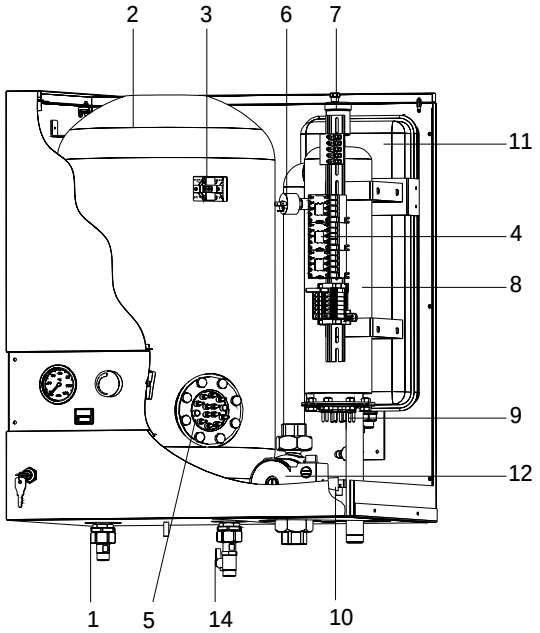

1. Machón dieléctrico.
2. Acumulador ACS inox.
3. Térmico de seguridad 80 ºC.
4. Maniobra modular.
5. Resistencia ACS.
6. Presostato.
7. Purgador automático.
8. Acumulador calefacción.
9. Resistencia de calefacción.
10. Válvula de seguridad de calefacción.
11. Vaso de expansión.
12. Bomba de calefacción.
13. Llave de vaciado.
14. Válvula de seguridad de ACS.

2 COMPONENTES DE MANDO

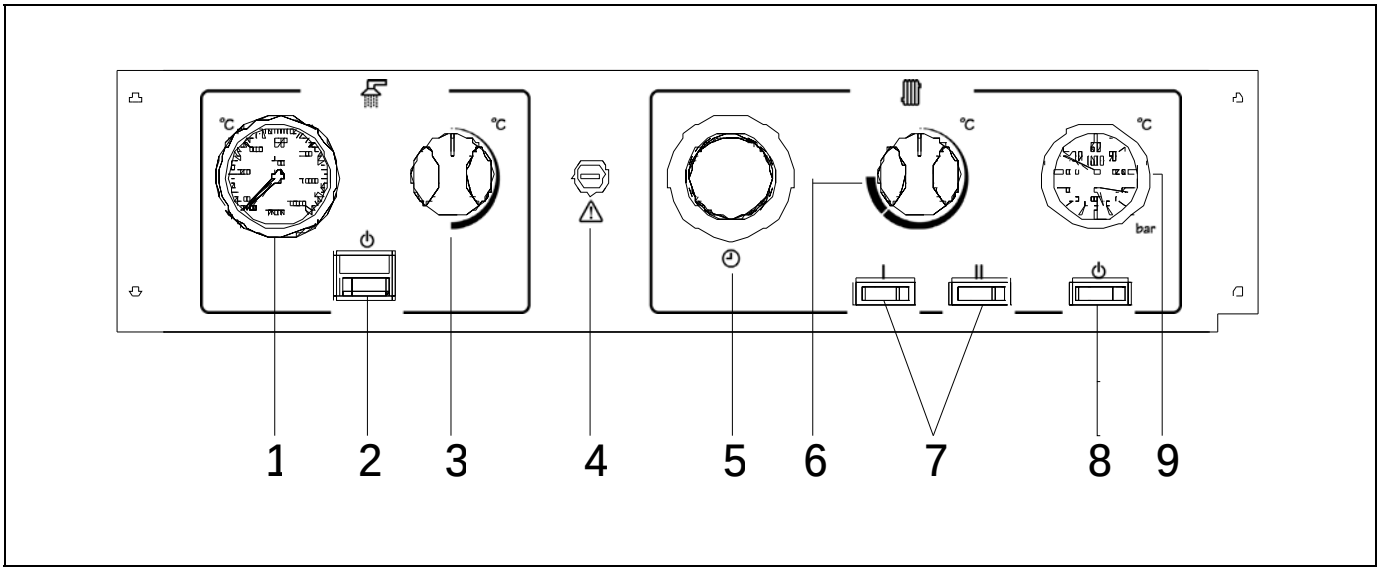

1. **Termómetro de A.C.S.:**

   Indica la temperatura de A.C.S.

2. **Interruptor general de A.C.S. "⏻":**

   Permite activar o desactivar la resistencia del acumulador de A.C.S.

3. **Termostato de control de A.C.S.:**

   Sirve para seleccionar la temperatura deseada del acumulador de A.C.S.

4. **Termostato de seguridad "⚠":**

   Asegura que la temperatura de la caldera no supere los 110 ºC, bloqueando el funcionamiento de la misma.

5. **Programador horario (Opcional) "◷":**

   Es un elemento opcional, que puede ser semanal o diario y nos permite seleccionar los ciclos de encendido y apagado de la calefacción.

6. **Termostato de control de la caldera:**

   Permite seleccionar la temperatura de trabajo deseada de la caldera, desactivando la resistencia cuando se haya alcanzado la temperatura de consigna o bien manteniendo la resistencia activada mientras no se alcance dicha temperatura.

7. **Selectores de potencia:**

   Permite seleccionar las etapas de potencia de calefacción deseada, seleccionando la mitad de la potencia con cada etapa. Conectando los dos interruptores se obtiene la máxima potencia.

8. **Interruptor general de calefacción "⏻":**

   Permite activar o desactivar la resistencia de calefacción.

9. **Termohidrómetro:**

   Indica la temperatura y la presión del circuito de calefacción.

3 ADVERTENCIAS

3.1 Destinatario del libro

Este libro de instrucciones esta dirigido al usuario e instalador de la caldera.

3.2 Recomendaciones

La instalación debe ser realizada por un técnico cualificado.

La instalación debe hacerse según las normas en vigor.

El incumplimiento de las instrucciones relativas a las operaciones y a los procedimientos de control puede arrastrar lesiones personales y riesgos de polución del medio ambiente.

Se recomienda hacer el mantenimiento anual de la caldera por un técnico cualificado.

En caso de anomalías póngase en contacto con el instalador.

Antes de toda intervención sobre la caldera, es primordial cortar la alimentación eléctrica.

El usuario no debe acceder a los componentes internos de la caldera y del componente de mando.

3.3 Normativas en vigor

Es indispensable respetar las normas vigentes que conciernen a la instalación de las calderas eléctricas.

3.4 Advertencias

Este manual forma parte integrante del equipo al cual se remite y debe ser devuelta al usuario.

La instalación y el mantenimiento de la caldera serán ejecutados por técnicos cualificados, conforme a la reglamentación vigente.

DOMUSA declina toda responsabilidad para todo daño originado por un error de instalación o en caso de uso incorrecto del aparato o accesorios.

- **DOMUSA se reserva el derecho a modificar sin previo aviso las características técnicas y los componentes de sus productos.**
- **La disponibilidad de ciertos modelos así como sus accesorios pueden variar según los mercados.**

4 INSTRUCCIONES PARA LA INSTALACIÓN

Medidas de colocación

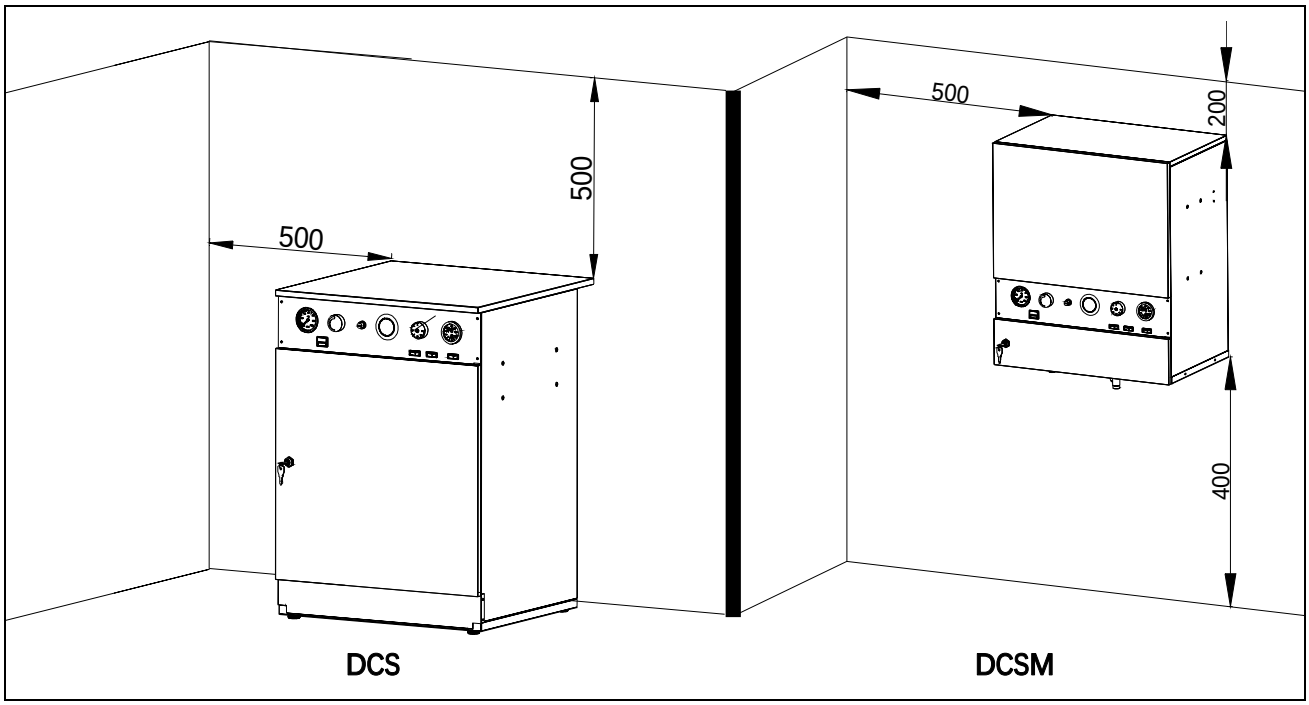

Sistema de fijación a la pared (para DCSM)

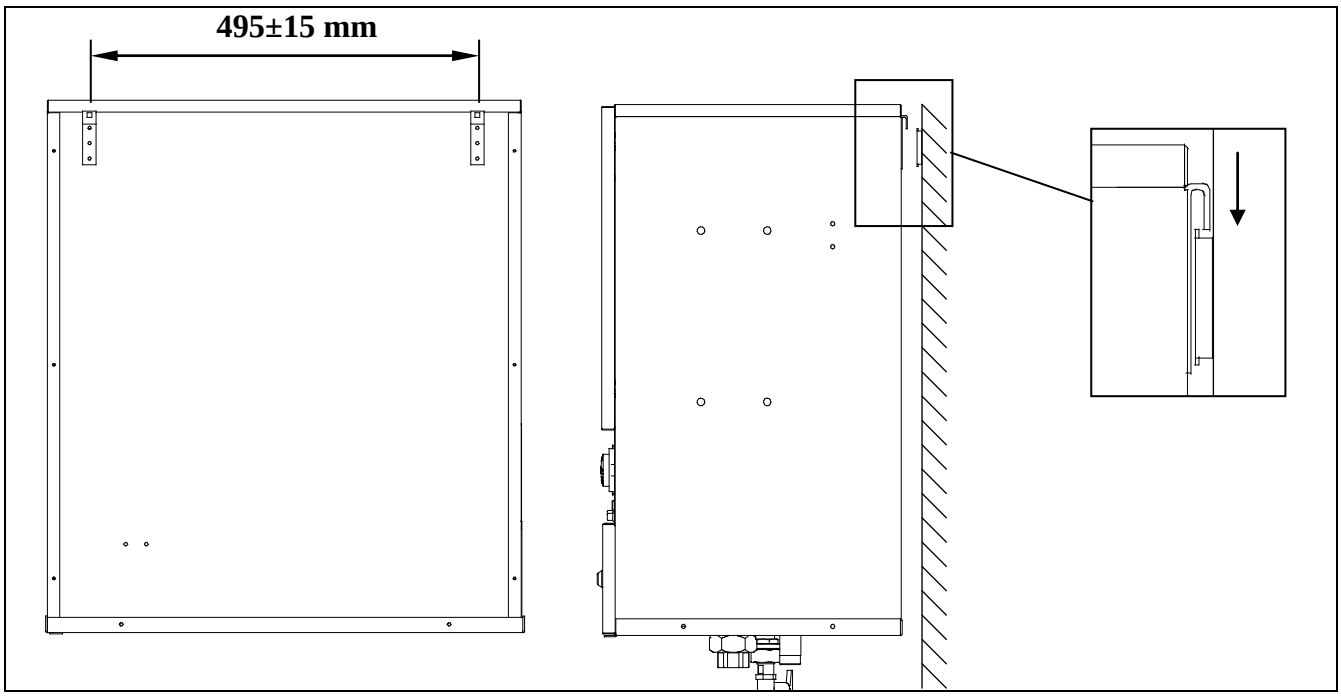

4.1 Instalación hidráulica

Elija un local que reúna las condiciones exigidas por las normas vigentes.

Si la caldera estuviera a un nivel inferior a alguna tubería de agua de calefacción, es recomendable montar llaves de ida y retorno, para evitar tener que vaciar la instalación cuando se realicen trabajos de mantenimiento.

Antes de conectar la caldera hidráulicamente efectúe una limpieza a fondo de las tuberías.

Tenga en cuenta en prever una llave de llenado conectada al circuito de ida o de retorno de calefacción.

4.2 Instalación eléctrica

Asegúrese de que el voltaje existente en la vivienda es el que corresponde a la caldera. Realice las conexiones eléctricas de acuerdo a los esquemas eléctricos indicados en este manual.

Recomendamos que se instale un interruptor general en las líneas de fuerza, de tal forma que corte todas las fases de alimentación a la caldera. Para conectar la caldera a III 380 V es necesario disponer de neutro.

La instalación de la caldera deberá ser realizada por un técnico cualificado respetando las normas en vigor. Deberá ser conectada a un circuito de calefacción o red de A.C.S. de acuerdo a sus prestaciones y potencia.

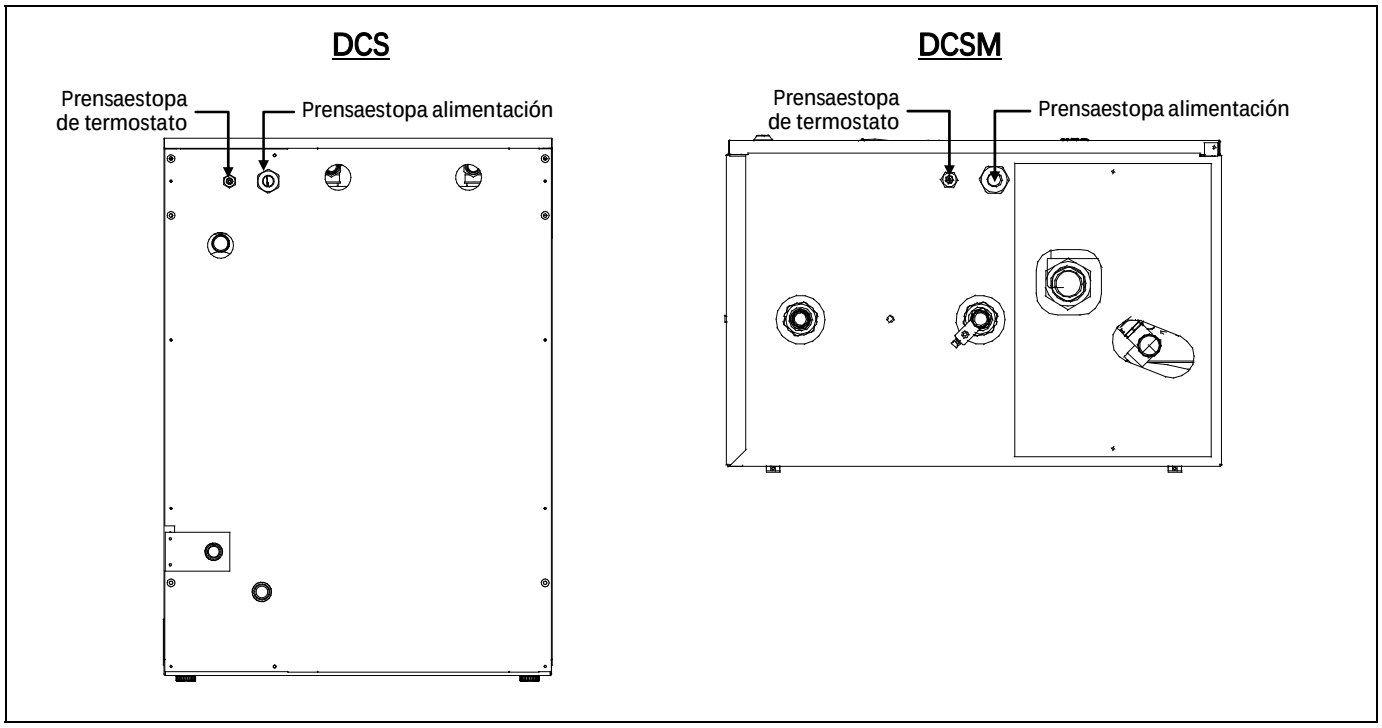

5 PUESTA EN MARCHA

5.1 Llenado de la instalación

Mediante la llave de llenado, llene la instalación lentamente hasta que la presión indicada en el termohidrómetro sea de 1 a 1,5 bar.

5.2 Comprobación del funcionamiento de la bomba de circulación

Desatornillar el tapón de la bomba de circulación, dejando al descubierto el eje de giro. Conecte el interruptor general de la caldera y comprobará que el eje de la bomba gira. Vuelva a atar el tapón.

En caso contrario, desconecte el interruptor general de la caldera y con un destornillador adecuado gire el eje de la bomba en ambos sentidos, de tal forma que se quede desagarrotado. Vuelva a conectar el interruptor general y compruebe que el eje gira. Vuelva a atar el tapón.

5.3 Purgado del aire de la instalación

Conecte el interruptor general de la caldera y purgue el aire de la instalación y la caldera, mediante los purgadores previstos en la instalación y en la caldera.

6 ENTREGA DE LA INSTALACIÓN

El instalador explicará al usuario el funcionamiento de la caldera, haciéndole las observaciones más necesarias, como son la forma de llenado, purga y vaciado de la caldera.

6.1 Observaciones

Si no lograra poner en marcha la caldera una vez comprobado que le llega corriente, que la instalación está llena de agua a la presión adecuada, que la bomba de circulación gira y que el térmico de seguridad no ha desconectado la caldera, desconecte el interruptor general y póngase en contacto con el instalador.

7 FUNCIONAMIENTO

7.1 Selección de la potencia

Vd. tiene la posibilidad de seleccionar la mitad de la potencia total de la caldera mediante cada uno de los interruptores de media potencia del panel de mandos. Con los dos interruptores conectados obtendrá la potencia máxima de la caldera.

7.2 Selección de temperaturas

Se realiza mediante el mando de los termostatos de control del panel de mandos, hacia la derecha para más temperatura y hacia la izquierda para menos. En los modelos **DCS** y **DCSM** tiene la posibilidad de seleccionar la temperatura de Calefacción y la de acumulación de Agua Caliente Sanitaria.

Cuando se alcanza la temperatura seleccionada, el automatismo del termostato mantendrá constante dicha temperatura.

Para regular la temperatura ambiente de un recinto será necesario instalar un termostato ambiente. El termostato ambiente parará el funcionamiento de la caldera cuando se alcance la temperatura seleccionada en el mismo y la pondrá en marcha cuando se reduzca la temperatura.

La caldera está precableada para la conexión de un termostato ambiente, para lo cual se tendrá que quitar el puente de la regleta de conexión y conectar el termostato ambiente.

8 FUNCIONAMIENTO CON PROGRAMADOR (OPCIONAL)

La caldera puede suministrarse opcionalmente con un programador horario para su montaje en el frente de mandos. Tanto la caldera, como el programador, van equipados de un sistema de montaje rápido, mediante el conector de 12 vías *(X12)* indicado en el esquema eléctrico, siguiendo las instrucciones de montaje y funcionamiento adjuntadas con el programador.

9 PARO DE LA CALDERA

Para apagar completamente la caldera, poner el selector general en la posición **"O"**.

10 MANTENIMIENTO DE LA CALDERA

10.1 Mantenimiento de los dispositivos de seguridad

Verificar el buen funcionamiento de los termostatos y los dispositivos de seguridad.

Comprobar las válvulas de seguridad del circuito de calefacción y, si se diese el caso, del circuito sanitario.

10.2 Recomendaciones

Se recomienda hacer el mantenimiento de la caldera por lo menos una vez al año.

El mantenimiento deberá ser realizado por técnicos cualificados.

Para mantener la caldera en condiciones de funcionamiento perfectas, es necesaria una revisión una vez al año por personal autorizado de **DOMUSA**.

- Una vez al año, es recomendable efectuar una revisión exhaustiva de la caldera.
- Debe mantenerse la presión de la instalación entre 1 y 1.5 bar.

11 CROQUIS Y MEDIDAS

DCS

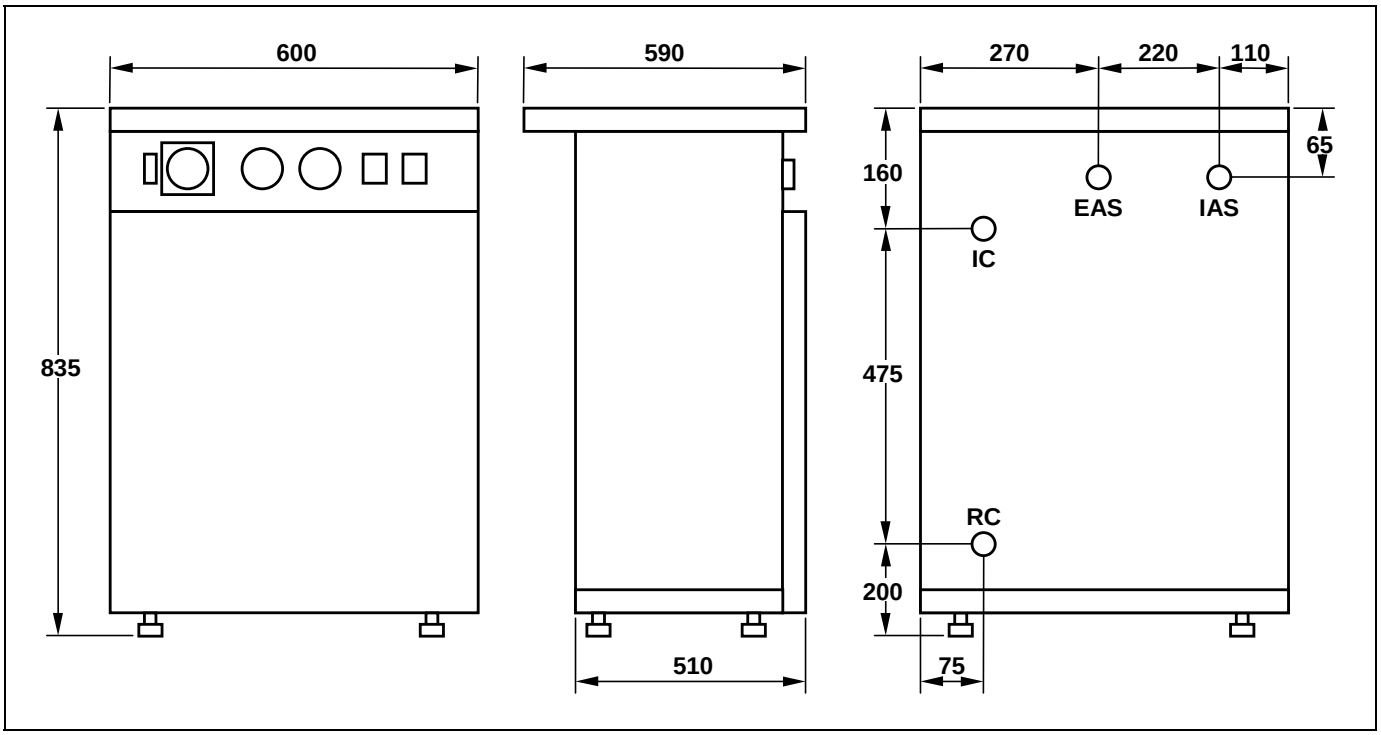

DCSM

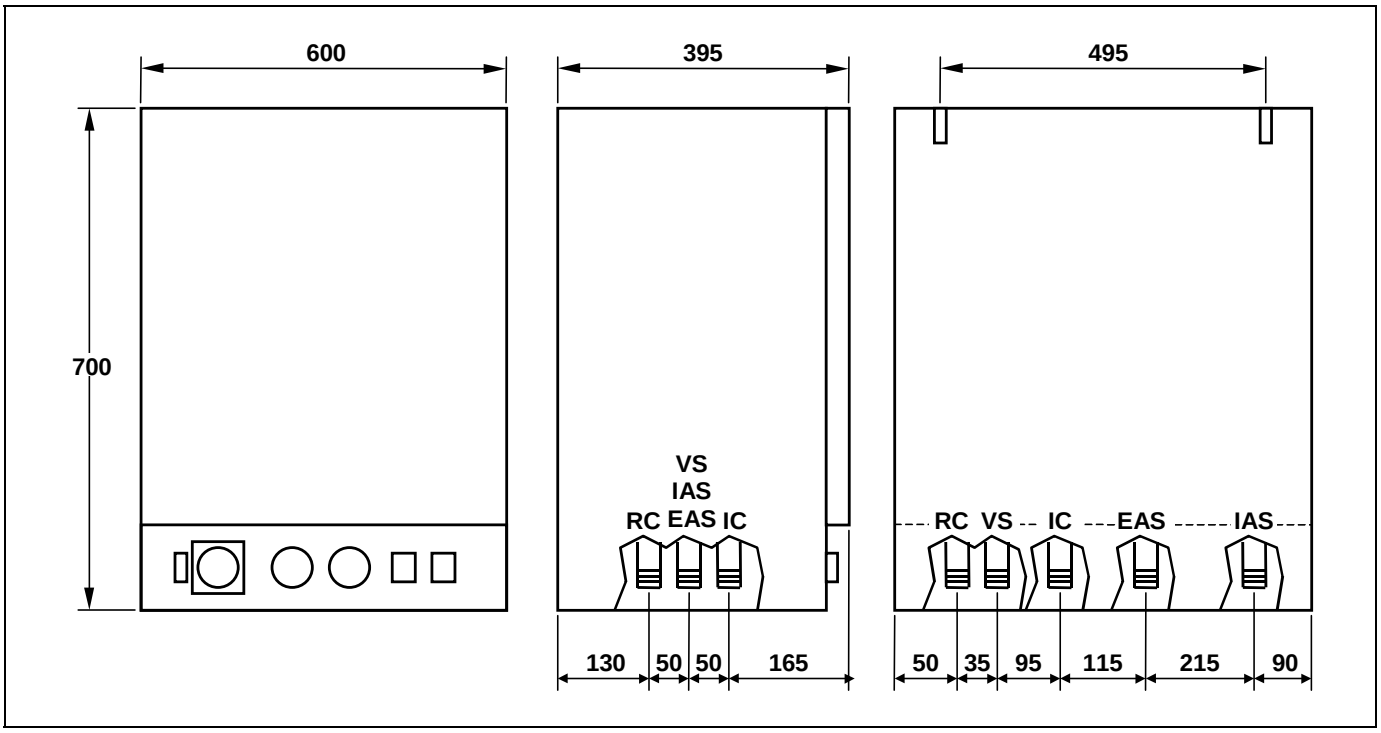

IC: Ida de Calefacción, DCSM 1" H, DCS 3/4" M.
RC: Retorno de Calefacción, 3/4" M.
VS: Válvula de seguridad, 1/2" H.
EAS: Entrada Agua Fría Sanitaria, 1/2" M.
IAS: Ida Agua Caliente Sanitaria, 1/2" M.

12 CURVAS DE CAUDAL DE LAS BOMBAS DE CIRCULACIÓN

En las gráficas siguientes se podrá obtener la presión hidromotriz disponible en la instalación a la salida de la caldera, teniendo en cuenta la pérdida de carga de la caldera y las curvas de funcionamiento de la bomba. Estas gráficas, muestran las tres curvas correspondientes a las tres velocidades de las bombas de circulación y la pérdida de carga de la caldera.

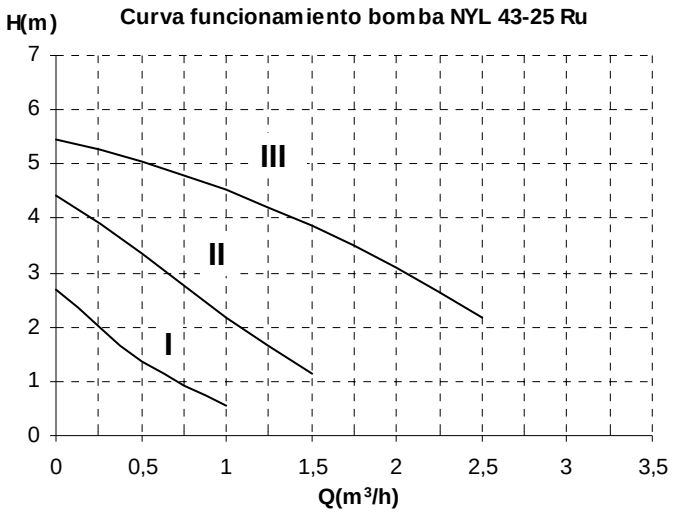

DCS:

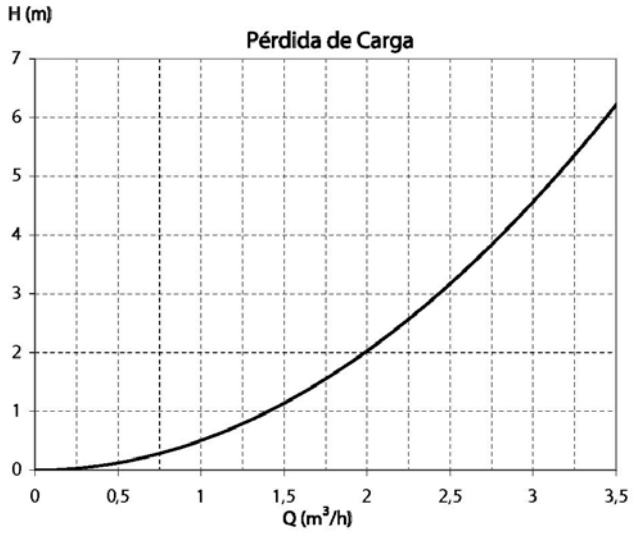

DCSM:

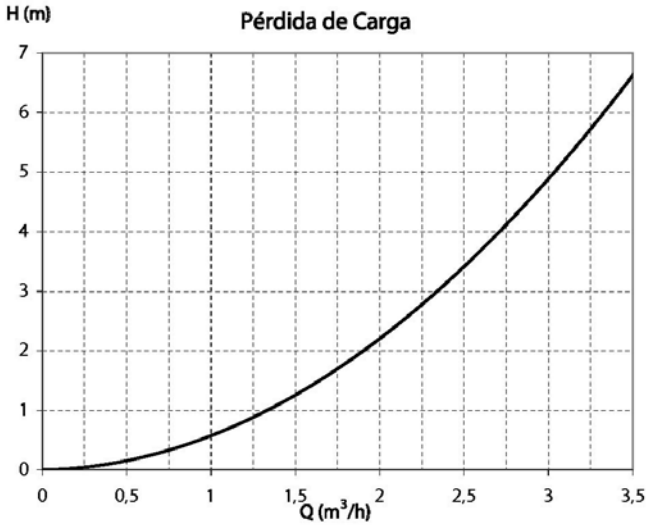

13 CARACTERÍSTICAS TÉCNICAS

MODELO			DCS						DCSM					
			45/90		10/15		180	210	45/90		10/15		180	210
Potencia		kW	4,5-9		10,5-15		18	21	4,5-9		10,5-15		18	21
Alimentación		V	230 V~ 230 V 3~ 400 V 3N~				400 V 3N~		230 V~ 230 V 3~ 400 V 3N~				400 V 3N~	
Tipo de resistencia (calefacción)		kW	6x1,5		6x2,5		6x3	6x1,75	6x1,5		6x2,5		6x3	6x1,75
Número de resistencias (calefacción)		-	1		1		1	2	1		1		1	2
Valor Óhmico del elemento calefactor		Ohm	35,2		21,1		17,6	30,2	35,2		21,1		17,6	30,2
Pérdida de carga del agua		mca	0,02	0,08	0,1	0,2	0,3	0,4	0,03	0,1	0,13	0,25	0,35	0,47
Tipo de resistencia (ACS)		kW	1 x 6						1 x 6					
Número de resistencias (ACS)		-	1						1					
Valor Óhmico elemento calefactor de A.C.S.		Ohm	8						8					
Volumen de acumulación		Litros	80						50					
Volumen de vaso de expansión		Litros	8						7,5					
Presión máxima de funcionamiento (calef.)		bar	3						3					
Presión mínima de funcionamiento (calef.)		bar	0,6						0,6					
Temperatura máxima de calefacción		ºC	90						90					
Temperatura máxima de seguridad		ºC	110						110					
Conexión de calefacción	Ida		3/4" M						1" H					
	Retorno		3/4" M						3/4" M					
Altura		mm	835						700					
Ancho		mm	600						600					
Profundidad		mm	590						395					
Peso		Kg	76						71					

14 ESQUEMAS ELECTRICOS

14.1 Esquema de mando

DCS-DCSM 45/90, DCS-DCSM 10/15

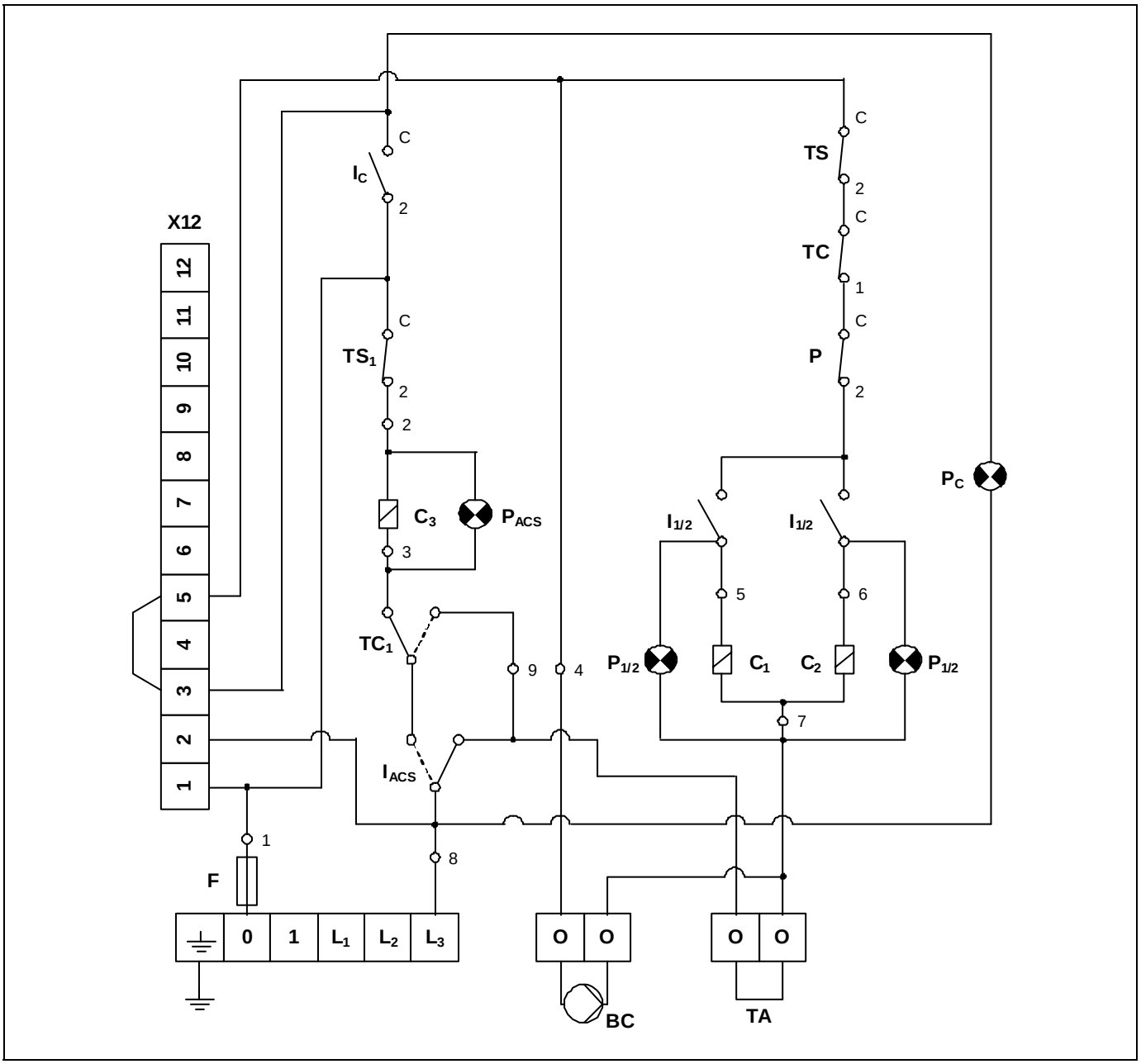

BC: Bomba de Calefacción.
TA: Termostato Ambiente.
F: Fusible.
X12: Conector 12 vías para Programador (Opcional).
I_C: Interruptor general calefacción.
I_{ACS}: Interruptor de A.C.S.
$I_{1/2}$: Interruptor media potencia.
P_C: Piloto luminoso de calefacción.
P_{ACS}: Piloto luminoso de A.C.S.
$P_{1/2}$: Piloto luminoso de 1/2 potencia.
TC_1: Termostato de regulación A.C.S.
TS_1: Térmico de seguridad A.C.S.
TC: Termostato de control calefacción.
TS: Térmico de seguridad calefacción.
C_1,C_2: Contactores de calefacción.
C_3: Contactores de A.C.S.
P: Presostato.

DCS-DCSM 180, DCS-DCSM 210

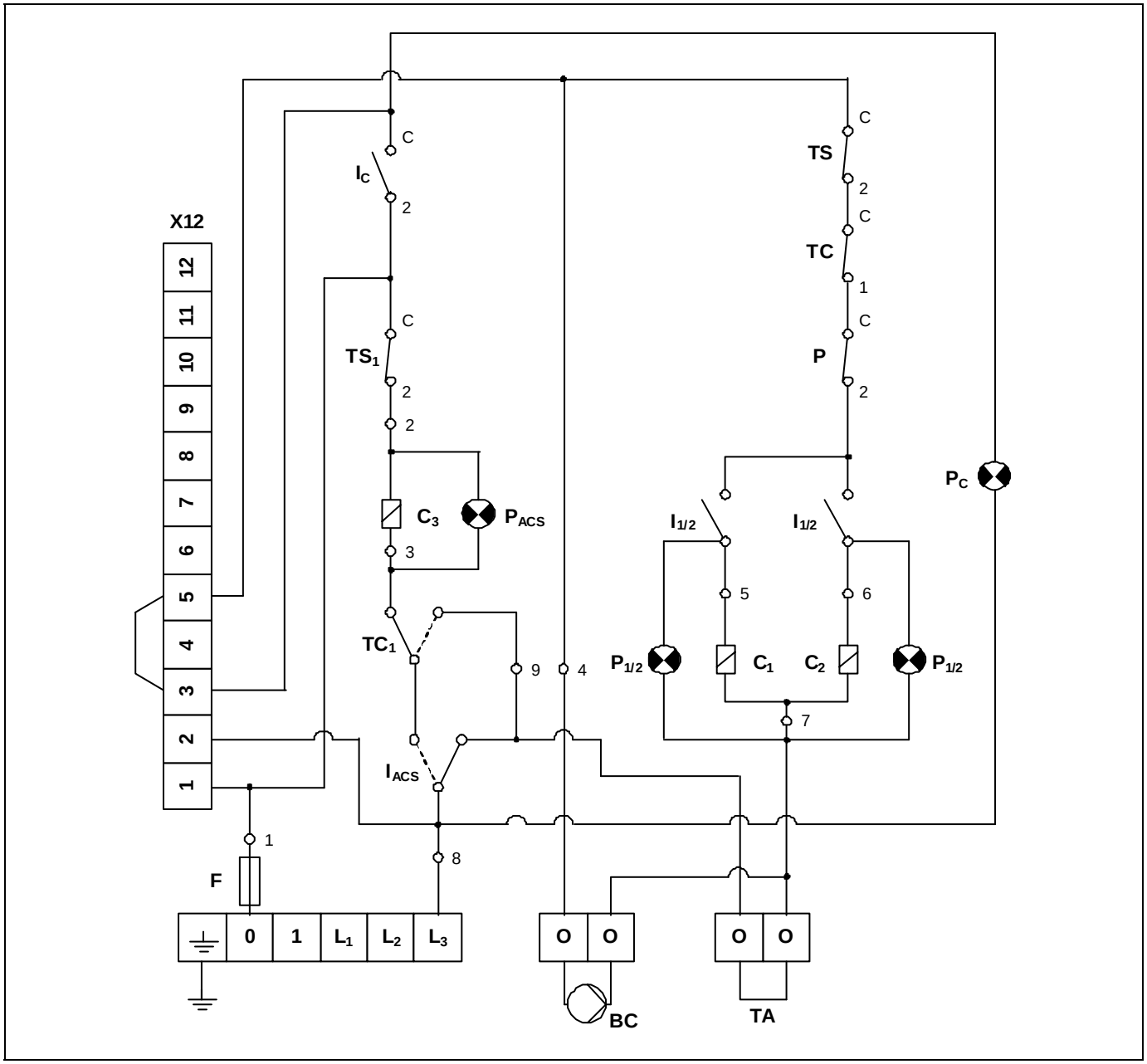

BC: Bomba de Calefacción.
TA: Termostato Ambiente.
F: Fusible.
X12: Conector 12 vías para Programador (Opcional).
I_C: Interruptor general calefacción.
I_{ACS}: Interruptor de A.C.S.
$I_{1/2}$: Interruptor media potencia.
P_C: Piloto luminoso de calefacción.
P_{ACS}: Piloto luminoso de A.C.S.
$P_{1/2}$: Piloto luminoso de 1/2 potencia.
TC_1: Termostato de regulación A.C.S.
TS_1: Térmico de seguridad A.C.S.
TC: Termostato de control calefacción.
TS: Térmico de seguridad calefacción.
C_1,C_2: Contactores de calefacción.
C_3: Contactores de A.C.S.
P: Presostato.

14.2 Esquema de fuerza

DCS-DCSM 45/90, DCS-DCSM 10/15

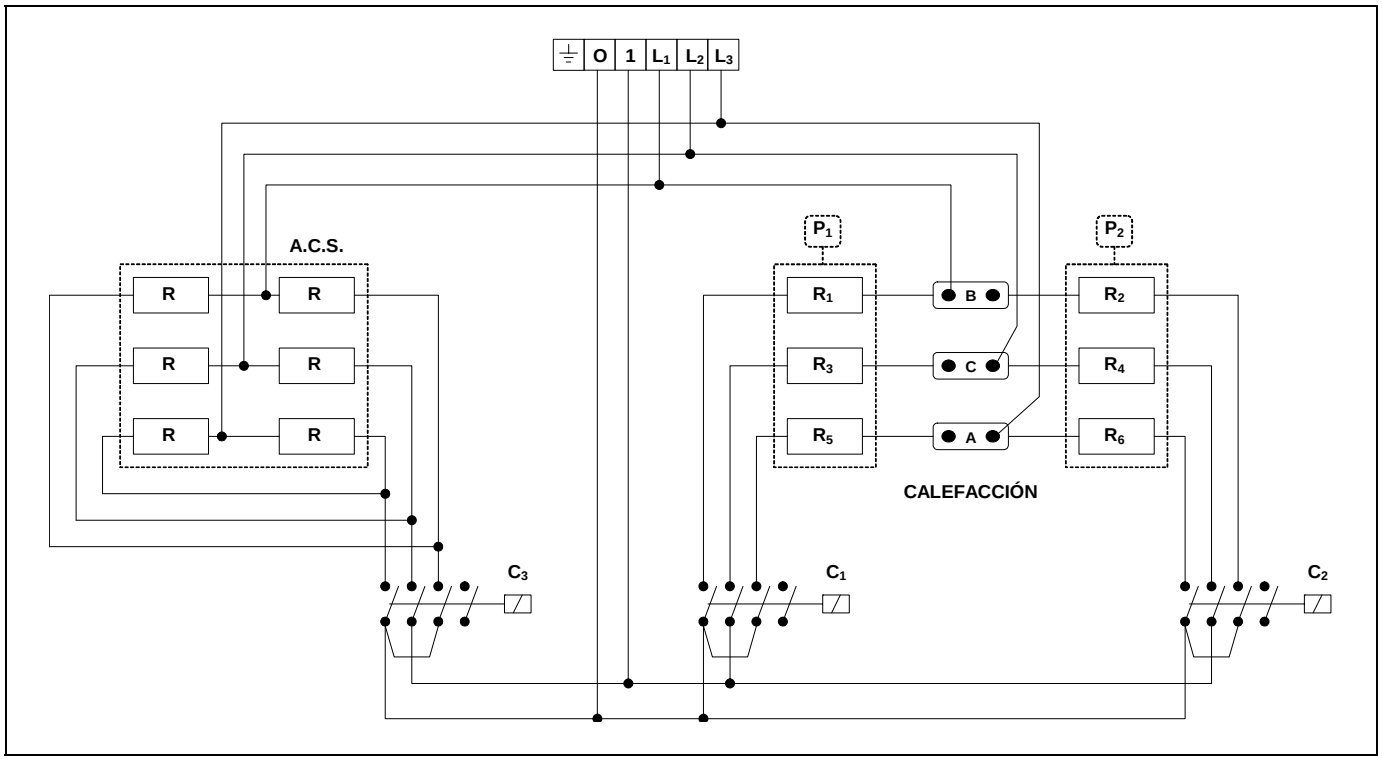

C_1,C_2: Contactores de calefacción.
P_1,P_2: Grupos de resistencias de calefacción.
A, B, C: Puentes para cambio de potencia de calefacción.
A.C.S.: Grupo de resistencias de A.C.S.

DCS-DCSM 180, DCS-DCSM 210

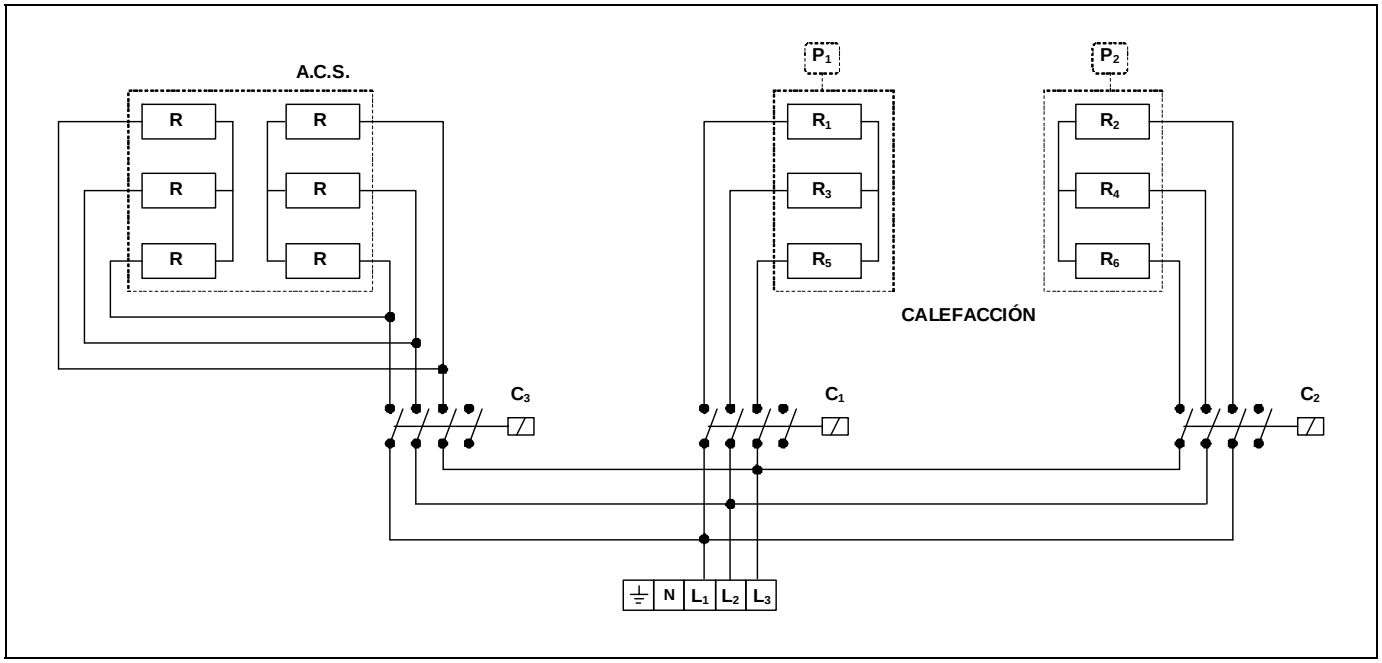

C_1,C_2: Contactores de calefacción.
P_1,P_2: Grupos de resistencias de calefacción.
A.C.S.: Grupo de resistencias de A.C.S.

14.3 Dimensionamiento de los cables de alimentación

Los cables de alimentación deben ser dimensionados con arreglo al tipo y al calibre del fusible, el cual debe ser escogido en función de la corriente nominal de la caldera. En todos los casos, la instalación debe estar conforme con las normas vigentes.

La corriente admisible del cableado eléctrico depende de la temperatura ambiente, de la sección, longitud y aislamiento de los conductores, de la constitución de la canalización y del modo de colocación y del entorno de las canalizaciones. Los valores de la siguiente tabla son aproximados para una temperatura ambiente de 30 ºC y una longitud máxima de 5 metros. En todos los casos la instalación debe estar conforme con las normas en vigor.

Sección nominal (mm^2)	Intensidad nominal del disyuntor (A)
1,5	16
2,5	25
4	32
6	40
10	63
16	80

14.4 Cambio de tensión

Si la tensión de la red es distinta a la que viene preparada la caldera, hay que adaptar la caldera a dicha tensión, para lo cual, y **antes de conectar la caldera a la red**, hay que modificar la posición de los puentes de la regleta de conexión de acuerdo a lo indicado en las siguientes figuras (**solo los modelos DCS-DCSM 45/90 y DCS-DCSM 10/15**).

Para desmontar un puente, suelte los tornillos del mismo y, a continuación, tire de él hasta sacarlo de su alojamiento. Para montarlo proceda a la inversa. Una vez posicionados los puentes correctamente, proceda a la conexión de la alimentación eléctrica de la caldera de acuerdo a la figura correspondiente, **sin olvidar la conexión a tierra**.

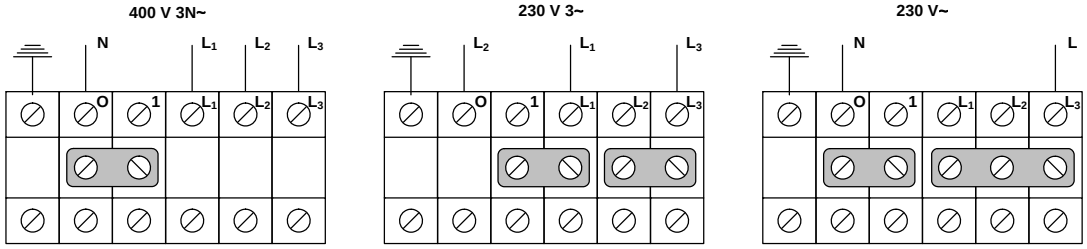

14.5 Cambio de potencia de la caldera

Las calderas **DCS-DCSM 45/90** y **DCS-DCSM 10/15** permiten, en función de sus necesidades, cambiar la potencia máxima de calefacción de la caldera. Para ello, sólo hay que quitar unos puentes de la resistencia del calderín de calefacción con arreglo al siguiente cuadro.

Potencia total según modelos (kW)		Puentes
45/90	10/15	
9	15	Dejar
7,5	12,5	Eliminar A
6	10	Eliminar A y B
4,5	-	Eliminar A, B y C

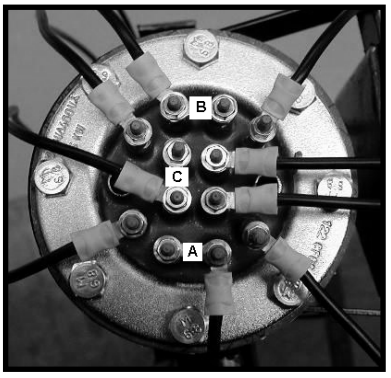

15 CARACTERÍSTICAS ELÉCTRICAS

DCS/DCSM 45/90

Circuito de Calefacción		Etapa 1	Etapa 2	Total	Regleta de conexiones	Selección de potencia
Monofásico 230 V~, 9 kW						
Borne L3	L (A)	19,5	19,5	39,1		
Borne 0	N (A)	19,5	19,5	39,1		
Potencia	kW	4,5	4,5	9		
Monofásico 230 V~, 7,5 kW						
Borne L3	L (A)	19,5	13	32,5		
Borne 0	N (A)	19,5	13	32,5		
Potencia	kW	4,5	3	7,5		
Monofásico 230 V~, 6 kW						
Borne L3	L (A)	13	13	26		
Borne 0	N (A)	13	13	26		
Potencia	kW	3	3	6		
Monofásico 230 V~, 4,5 kW						
Borne L3	L (A)	13	6,5	19,5		
Borne 0	N (A)	13	6,5	19,5		
Potencia	kW	3	1,5	4,5		
Trifásico 400 V 3N~, 9 kW						
Borne L1	L1 (A)	6,5	6,5	13		
Borne L2	L2 (A)	6,5	6,5	13		
Borne L3	L3 (A)	6,5	6,5	13		
Borne 0	N (A)	0	0	0		
Potencia	kW	4,5	4,5	9		
Trifásico 400 V 3N~, 7,5 kW						
Borne L1	L1 (A)	6,5	6,5	13		
Borne L2	L2 (A)	6,5	6,5	13		
Borne L3	L3 (A)	6,5	0	6,5		
Borne 0	N (A)	0	6,5	6,5		
Potencia	kW	4,5	3	7,5		
Trifásico 400 V 3N~, 6 kW						
Borne L1	L1 (A)	0	6,5	6,5		
Borne L2	L2 (A)	6,5	6,5	13		
Borne L3	L3 (A)	6,5	0	6,5		
Borne 0	N (A)	6,5	6,5	6,5		
Potencia	kW	3	3	6		
Trifásico 400 V 3N~, 4,5 kW						
Borne L1	L1 (A)	0	6,5	6,5		
Borne L2	L2 (A)	6,5	0	6,5		
Borne L3	L3 (A)	6,5	0	6,5		
Borne 0	N (A)	6,5	6,5	0		
Potencia	kW	3	1,5	4,5		

DCS/DCSM 10/15

Circuito de Calefacción		Etapa 1	Etapa 2	Total	Regleta de conexiones	Selección de potencia
Monofásico 230 V~, 15 kW					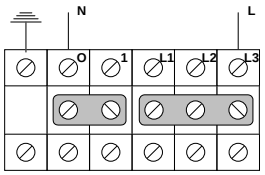	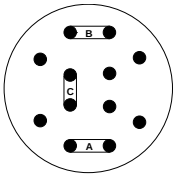
Borne L3	L (A)	32,6	32,6	65,2		
Borne 0	N (A)	32,6	32,6	65,2		
Potencia	kW	7,5	7,5	15		
Monofásico 230 V~, 12,5 kW					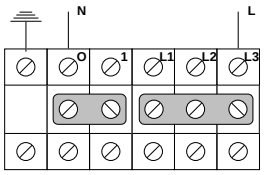	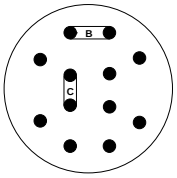
Borne L3	L (A)	32,6	21,7	54,3		
Borne 0	N (A)	32,6	21,7	54,3		
Potencia	kW	7,5	5	12,5		
Monofásico 230 V~, 10 kW					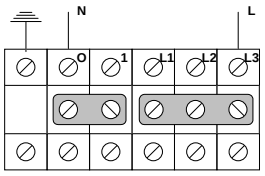	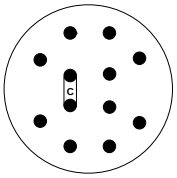
Borne L3	L (A)	21,7	21,7	43,4		
Borne 0	N (A)	21,7	21,7	43,4		
Potencia	kW	5	5	10		
Trifásico 400 V 3N~, 15 kW					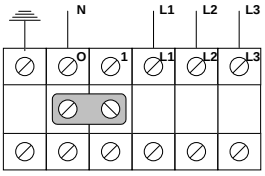	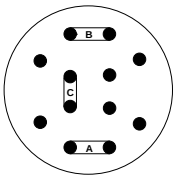
Borne L1	L1 (A)	10,85	10,85	21,7		
Borne L2	L2 (A)	10,85	10,85	21,7		
Borne L3	L3 (A)	10,85	10,85	21,7		
Borne 0	N (A)	0	0	0		
Potencia	kW	7,5	7,5	15		
Trifásico 400 V 3N~, 12,5 kW					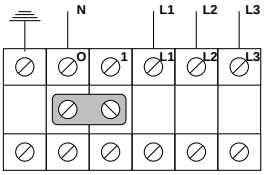	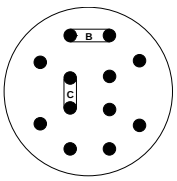
Borne L1	L1 (A)	10,85	10,85	21,7		
Borne L2	L2 (A)	10,85	10,85	21,7		
Borne L3	L3 (A)	10,85	0	10,85		
Borne 0	N (A)	0	10,85	10,85		
Potencia	kW	7,5	5	12,5		
Trifásico 400 V 3N~, 10 kW					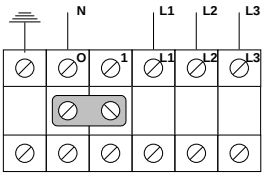	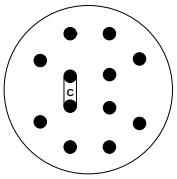
Borne L1	L1 (A)	0	10,85	10,85		
Borne L2	L2 (A)	10,85	10,85	21,7		
Borne L3	L3 (A)	10,85	0	10,85		
Borne 0	N (A)	10,85	10,85	10,85		
Potencia	kW	5	5	10		

DCS/DCSM 1860

Circuito de Calefacción		Etapa 1	Etapa 2	Total	Regleta de conexiones
Trifásico 400 V 3N~, 18 kW					
Borne L1	L1 (A)	13	13	26	
Borne L2	L2 (A)	13	13	26	
Borne L3	L3 (A)	13	13	26	
Borne 0	N (A)	0	0	0	
Potencia	kW	9	9	18	

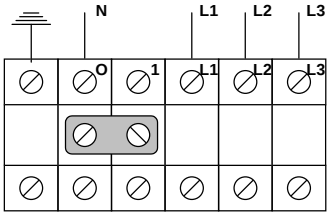

DCS/DCSM 2160

Circuito de Calefacción		Etapa 1	Etapa 2	Total	Regleta de conexiones
Trifásico 400 V 3N~, 21 kW					
Borne L1	L1 (A)	15,2	15,2	30,4	
Borne L2	L2 (A)	15,2	15,2	30,4	
Borne L3	L3 (A)	15,2	15,2	30,4	
Borne 0	N (A)	0	0	0	
Potencia	kW	10,5	10,5	21	

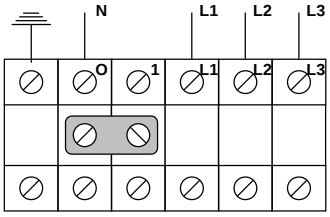

Consumos del acumulador de Agua Caliente Sanitaria

Todos los modelos DCS/DCSM

Circuito de A.C.S.			Regleta de conexiones
Monofásico 230 V~, 6 kW			
Borne L3	L3 (A)	26	
Borne 0	N (A)	26	
Potencia	kW	6	

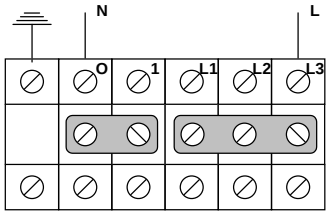

Trifásico 400 V 3N~, 6 kW			
Borne L1	L1 (A)	8,6	
Borne L2	L2 (A)	8,6	
Borne L3	L3 (A)	8,6	
Borne 0	N (A)	0	
Potencia	kW	6	

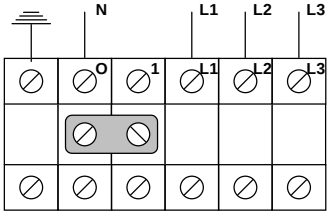

16 LISTADO DE PIEZAS DE REPUESTO

16.1 Caldera DCS

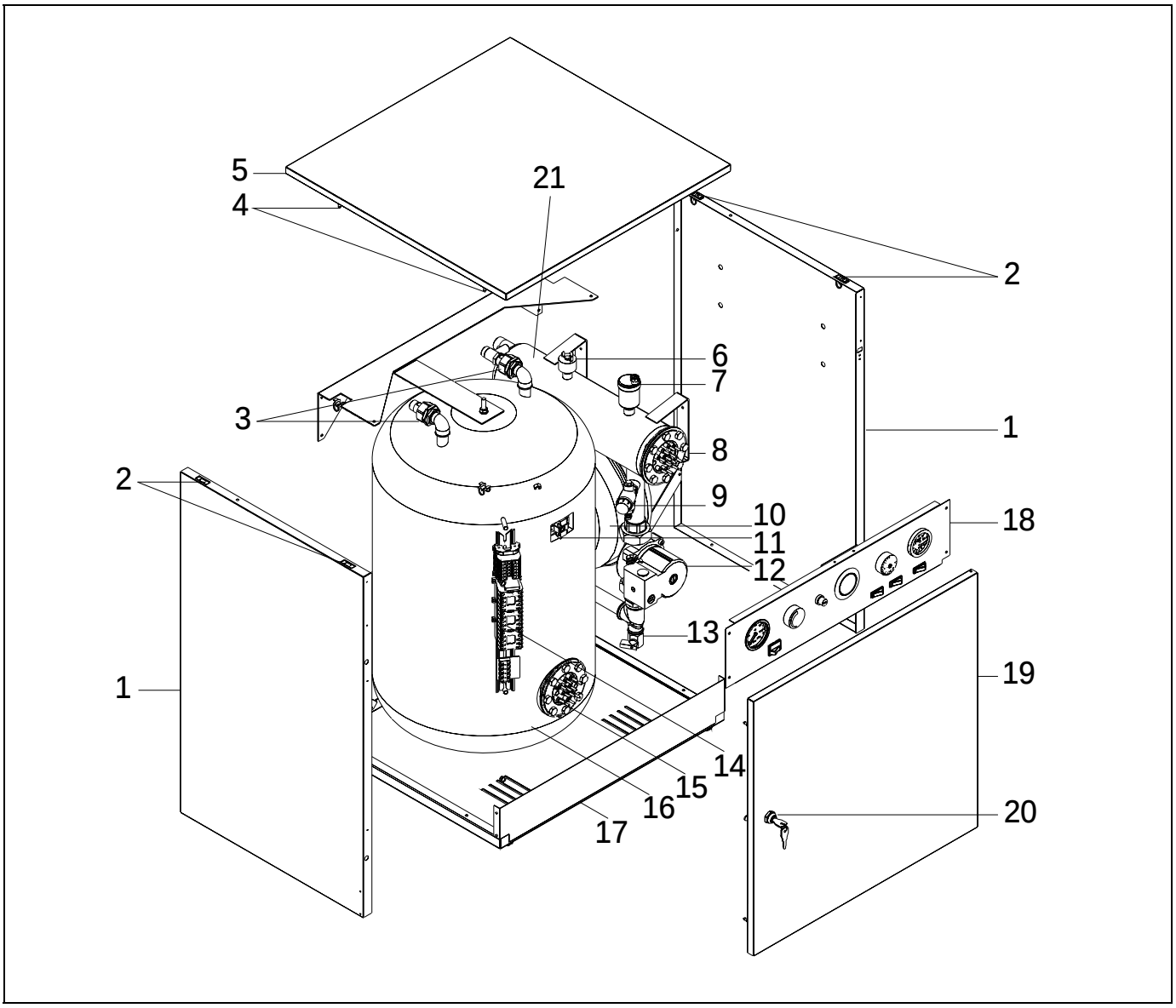

Pos.	Código	Denominación
1	CEXT000049	Lateral derecho 1601 Lateral izquierdo 1602
2	CFER000048	Cierre muelle
3	GFOV000000	Machón dieléctrico
4	CTOE000012	Pivote clip anclaje
5	CEXT000041	Techo
6	CELC000078	Presostato
7	CFOV000024	Purgador automático
8	CRES000004	Resistencia 9 kW (45/90)
	CRES000008	Resistencia 15 kW (10/15)
	CRES000009	Resistencia 18 kW (180)
	CRES000010	Resistencia 21 kW (210)
9	CVAL000004	Válvula de seguridad
10	CFOV000025	Vaso de expansión 8 L.

Pos.	Código	Denominación
11	CELC000058	Térmico de seguridad 80 ºC
12	CFOV000026	Bomba NYL 43-25
13	CVAL000001	Llave de vaciado
14	GMANDCS100	Maniobra modular (45/90)
	GMANDCS101	Maniobra modular (10/15)
	GMANDCS006	Maniobra modular (180)
	GMANDCS005	Maniobra modular (210)
15	CRES000002	Resistencia 6 kW
16	GDEPDCS001	Acumulador Inox 80 L.
17	SELE001606	Zócalo
18	GELEDCS000	Frente eléctrico
19	CEXT000040	Puerta
20	CFER000026	Cerradura
21	SCOL015017	Calderín de calefacción

16.2 Caldera DCSM

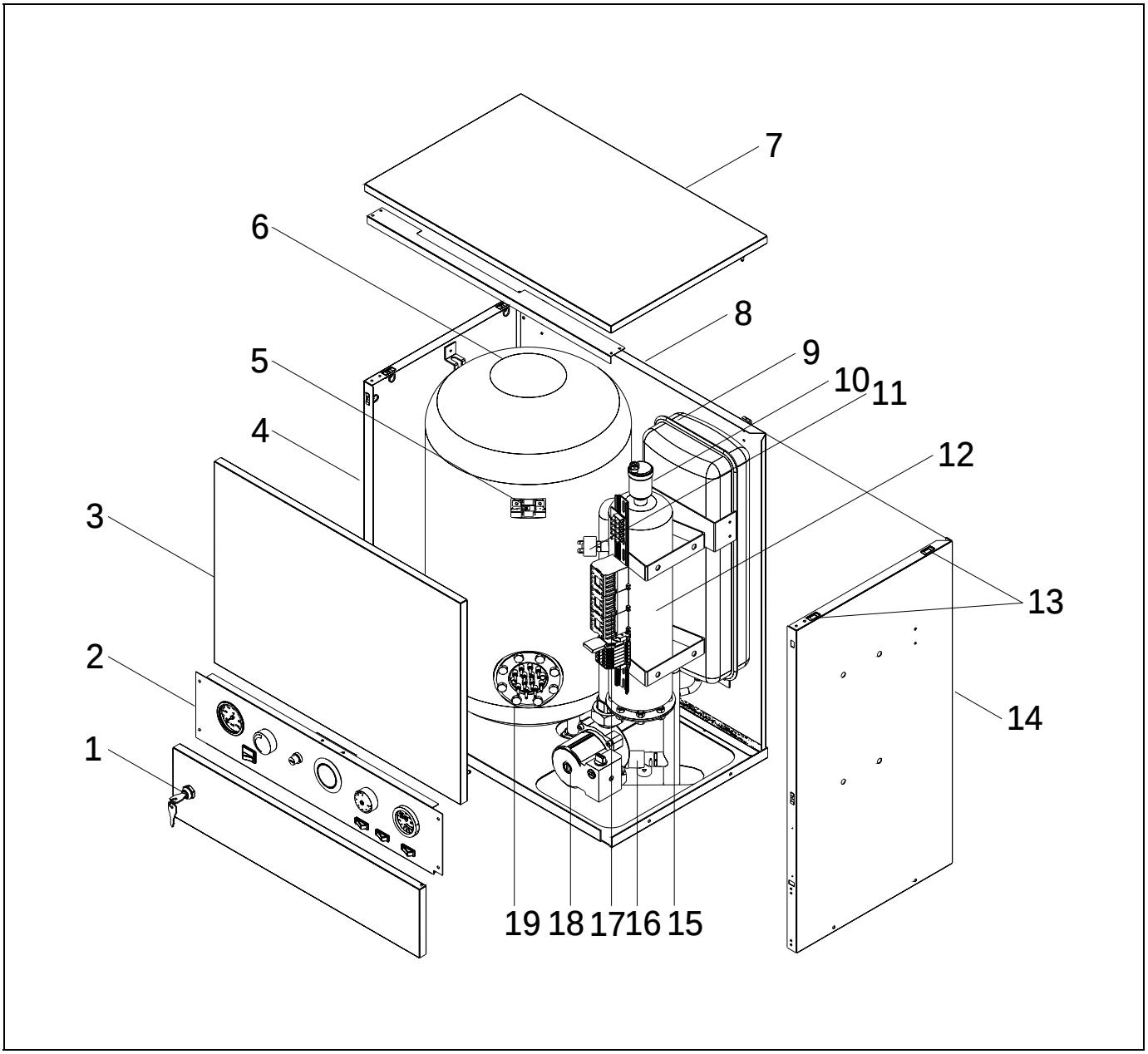

Pos,	Código	Denominación
1	CFER000026	Cerradura
2	GELEDCS000	Frente eléctrico
3	CEXT000042	Puerta
4	CEXT000447	Lateral izquierdo
5	CELC000058	Térmico de seguridad 80 ºC
6	GDEPDCS000	Acumulador Inox 50 L.
7	CEXT000043	Techo
8	CEXT000448	Trasera
9	CFOV000032	Vaso de expansión 7,5 L.
10	CFOV000024	Purgador
11	CELC000078	Presostato
12	SCOL015018	Calderín de calefacción

Pos,	Código	Denominación
13	CFER000048	Cierre muelle
14	CEXT000446	Lateral derecho
15	CRES000004	Resistencia 9 kW (45/90)
	CRES000008	Resistencia 15 kW (10/15)
	CRES000009	Resistencia 18 kW (180)
	CRES000010	Resistencia 21 kW (210)
16	CVAL000004	Válvula de seguridad
17	GMANDCS100	Maniobra modular (45/90)
	GMANDCS101	Maniobra modular (10/15)
	GMANDCS006	Maniobra modular (180)
	GMANDCS005	Maniobra modular (210)
18	CFOV000026	Bomba NYL 43-25
19	CRES000002	Resistencia 6 kW

16.3 Frente portamandos

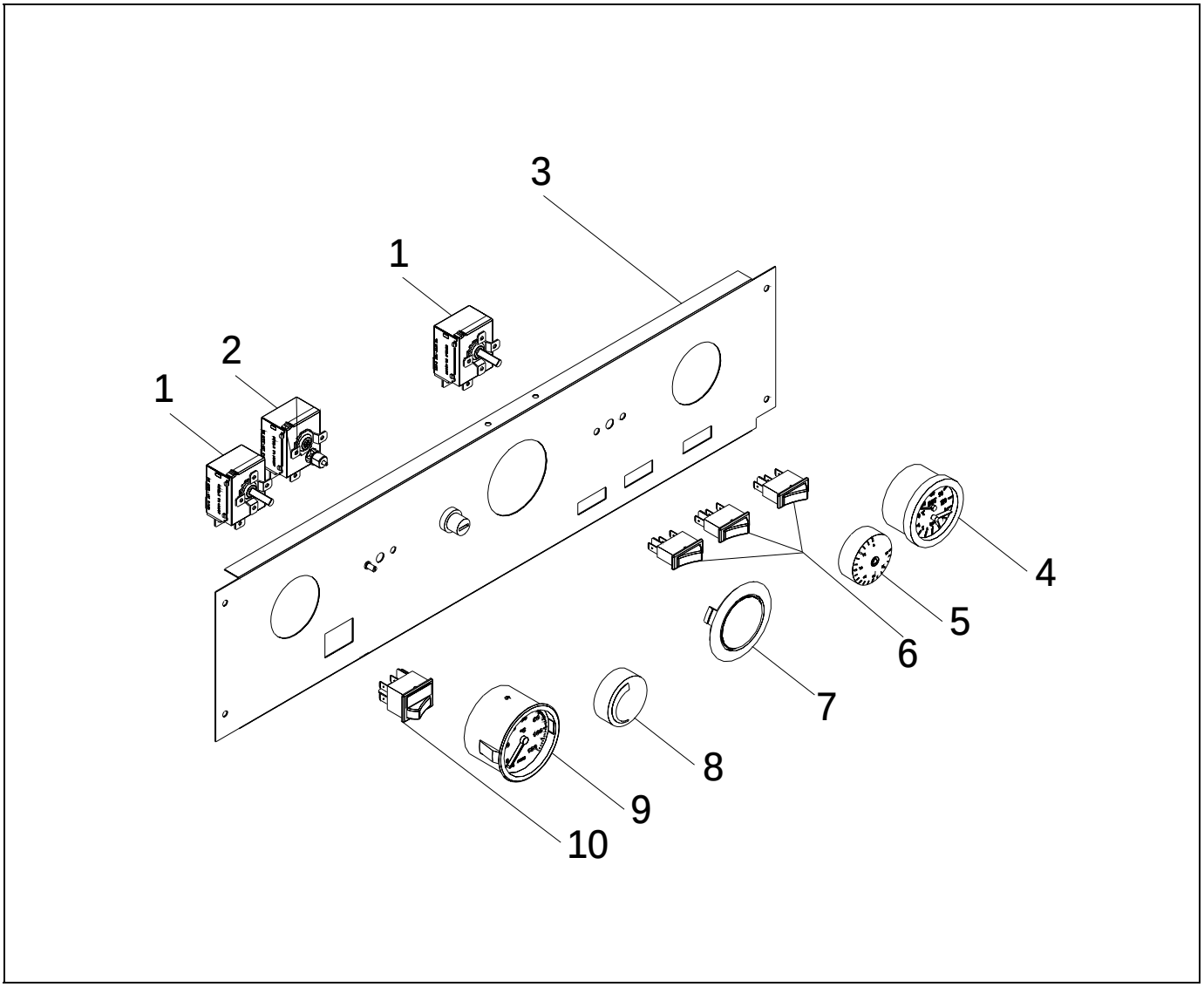

Pos,	Código	Denominación
1	CELC000007	Termostato de control capilar 1m
2	CELC000022	Termostato de seguridad 110 ºC 1,5m
3	CEXT000053	Frente serigrafiado
4	CELC000002	Termohidrómetro 1m
5	CELC000005	Manópola 90 ºC
6	CELC000060	Interruptor de potencia
7	CELC000177	Suplemento sin programador
8	CELC000004	Manópola señalizadora
9	CELC000014	Termómetro capilar 1m
10	CELC000061	Interruptor ACS

17 ANOMALIAS

En este apartado tratamos de dar un índice de averías más corrientes.

AVERIA	CAUSA	REPARACIÓN
RADIADOR NO CALIENTA	- La bomba no gira - Aire en el circuito eléctrico. - Resistencia averiada	Desbloquear la bomba Purgar la instalación y la caldera (El tapón del purgador automático debe permanecer siempre flojo.) Cambiar la resistencia
NO CALIENTA ACS	- La bomba no gira - El acumulador está vacío - Resistencia en averiada	Desbloquear la bomba Llenar el acumulador Cambiar la resistencia

18 BLOQUEOS DE SEGURIDAD

La caldera dispone de tres tipos de bloqueos de seguridad de funcionamiento:

18.1 Bloqueo de seguridad por temperatura del acumulador

Se enciende cuando el acumulador sobrepasa los 80ºC de temperatura. Para desbloquear, es necesario presionar el botón instalado en el termostato de seguridad después de haber soltado primeramente el tapón que tapa este botón.

18.2 Bloqueo de seguridad por temperatura de la caldera

Se enciende cuando el acumulador sobrepasa los 110ºC de temperatura Para desbloquear, es necesario presionar el botón instalado en el termostato de seguridad después de haber soltado primeramente el tapón que tapa este botón.

18.3 Bloqueo por falta de presión

Se produce este bloqueo cuando la presión de la instalación baja por debajo de 0,6 bar evitando que la caldera funcione cuando se vacía de agua la instalación, bien por tener alguna fuga o por operaciones de mantenimiento. Para desbloquear la caldera, se deberá llenar de nuevo la instalación, hasta que el manómetro *(9)* indique una presión de 1 a 1,5 bar.

NOTA: Si uno de los bloqueos fuera repetitivo, llamar al SAT oficial más cercano.

19 CONDICIONES DE GARANTIA

La **garantía comercial** de DOMUSA asegura el normal funcionamiento de los productos fabricados por Domusa Calefacción S.Coop., de acuerdo con las condiciones y plazos siguientes:

1. Esta **garantía comercial** es valida en los plazos siguiente a partir de la fecha de puesta de marcha:

   2 Años para los elementos eléctricos e hidráulicos bombas, válvulas, etc.

   5 Años para los cuerpos de caldera.

   5 Años para los acumuladores de A.C.S.

Durante el plazo de 2 años a partir de la fecha de puesta en marcha, Domusa realizará la reparación totalmente gratuita de los vicios o defectos originarios.

Transcurridos estos 2 años y hasta el final de la garantía, los gastos de mano de obra y desplazamiento son por cuenta del usuario.

2. El mantenimiento anual no está incluido en los términos de esta garantía.

3. La puesta en marcha y el mantenimiento anual se deben de hacer por personal autorizado por Domusa.

4. La **garantía comercial** quedaría anulada cuando:

   La caldera no haya sido instalada respetando las leyes y reglamentos vigentes en la materia.

   No se haya efectuado la puesta en marcha inmediatamente después de la instalación de la caldera, por personal autorizado por Domusa.

   No se haya efectuado el mantenimiento anual por personal autorizado por Domusa.

Se excluyen de esta garantía las averías producidas por mal uso o instalación incorrecta, energía o combustible no idóneos, averías producidas por aguas de alimentación con características físico-químicas tales que incrusten o corroan, manipulación incorrecta del aparato y en general por cualquier razón ajena a Domusa.

Esta garantía no afecta a los derechos que dispone el consumidor conforme a las previsiones de la ley.

NOTAS:

NOTAS:

DIRECCIÓN POSTAL
Apartado 95
20730 AZPEITIA
Telfs: (+34) 943 813 899

FÁBRICA Y OFICINAS
Bº San Esteban s/n
20737 RÉGIL (Guipúzcoa)
Fax: (+34) 943 815 666

www.domusa.es

DOMUSA, se reserva la posibilidad de introducir, sin previo aviso,
cualquier modificación en las características de sus productos.

CDOC000023 01/15